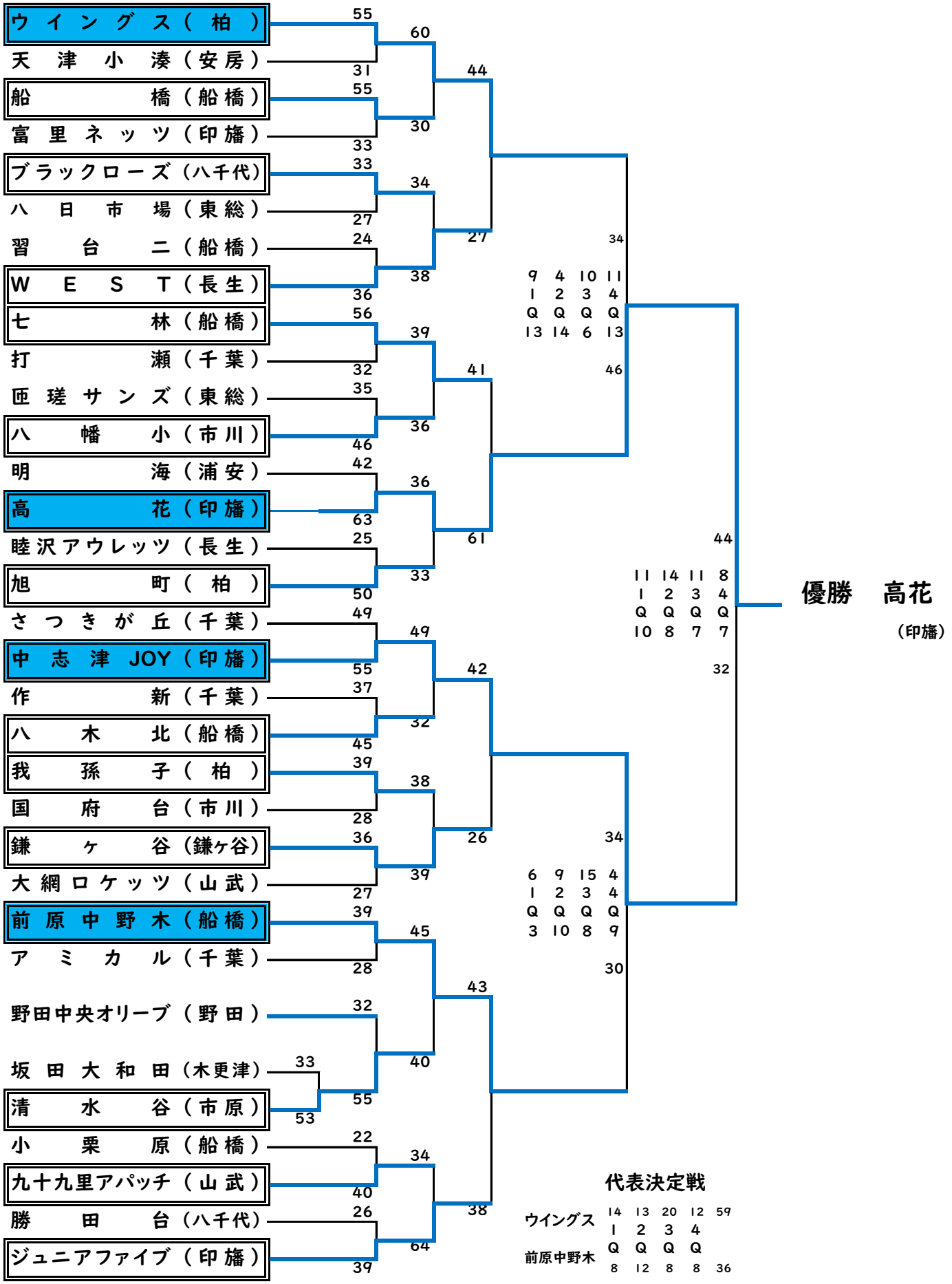第47回千葉県ミニバスケットボール大会<男子>