平成30年度　第72回千葉県中学校総合体育大会
バスケットボール大会結果　（7．28－30）

【男子の部】

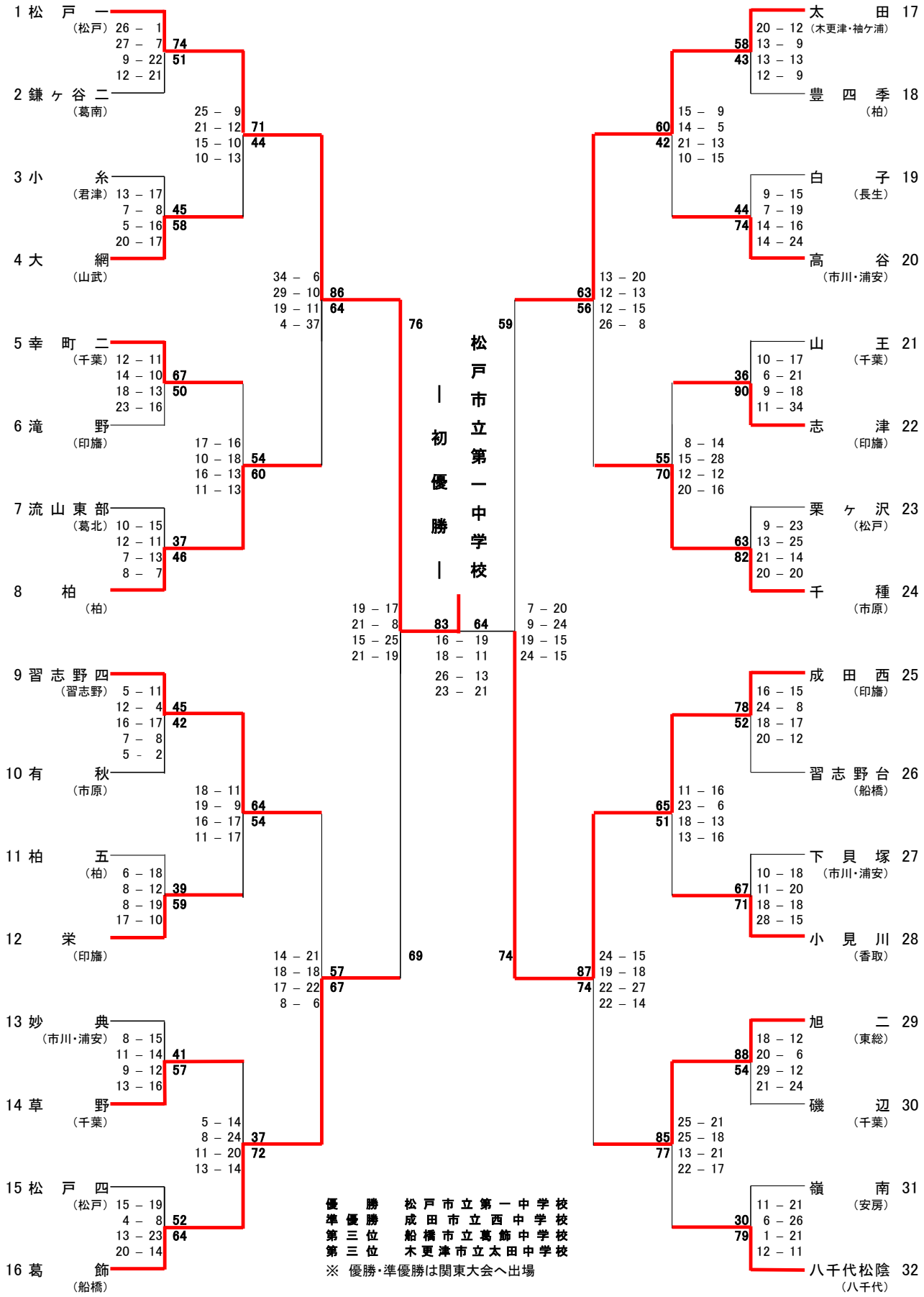

優　勝　松戸市立第一中学校
準優勝　成田市立西中学校
第三位　船橋市立葛飾中学校
第三位　木更津市立太田中学校

※ 優勝・準優勝は関東大会へ出場