平成３０年度　第５７回東京都中学校総合体育大会バスケットボール大会
第７１回東京都中学校バスケットボール選手権大会
平成３０年7月２１日～7月３１日
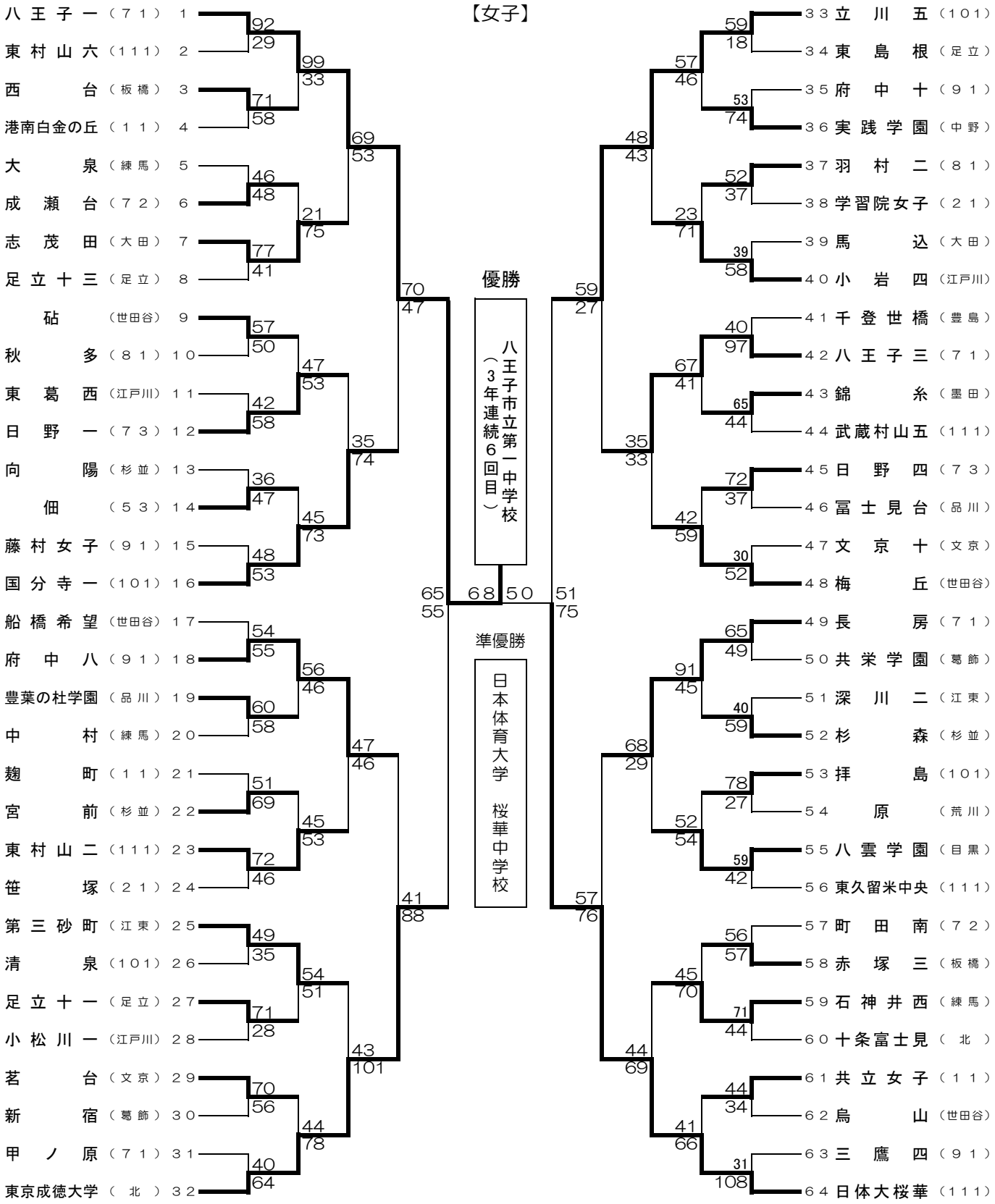
【女子】