平成29年度　高崎市中学校新人大会　バスケットボール大会

※上位4校が県大会出場

優　勝		県大会出場
準優勝		県大会出場
第３位		県大会出場
第３位		県大会出場

男　子

A・B	浜川体育館
C・D	群馬体育館
E・F	さわやか交流館
G	群馬中央中学校体育館

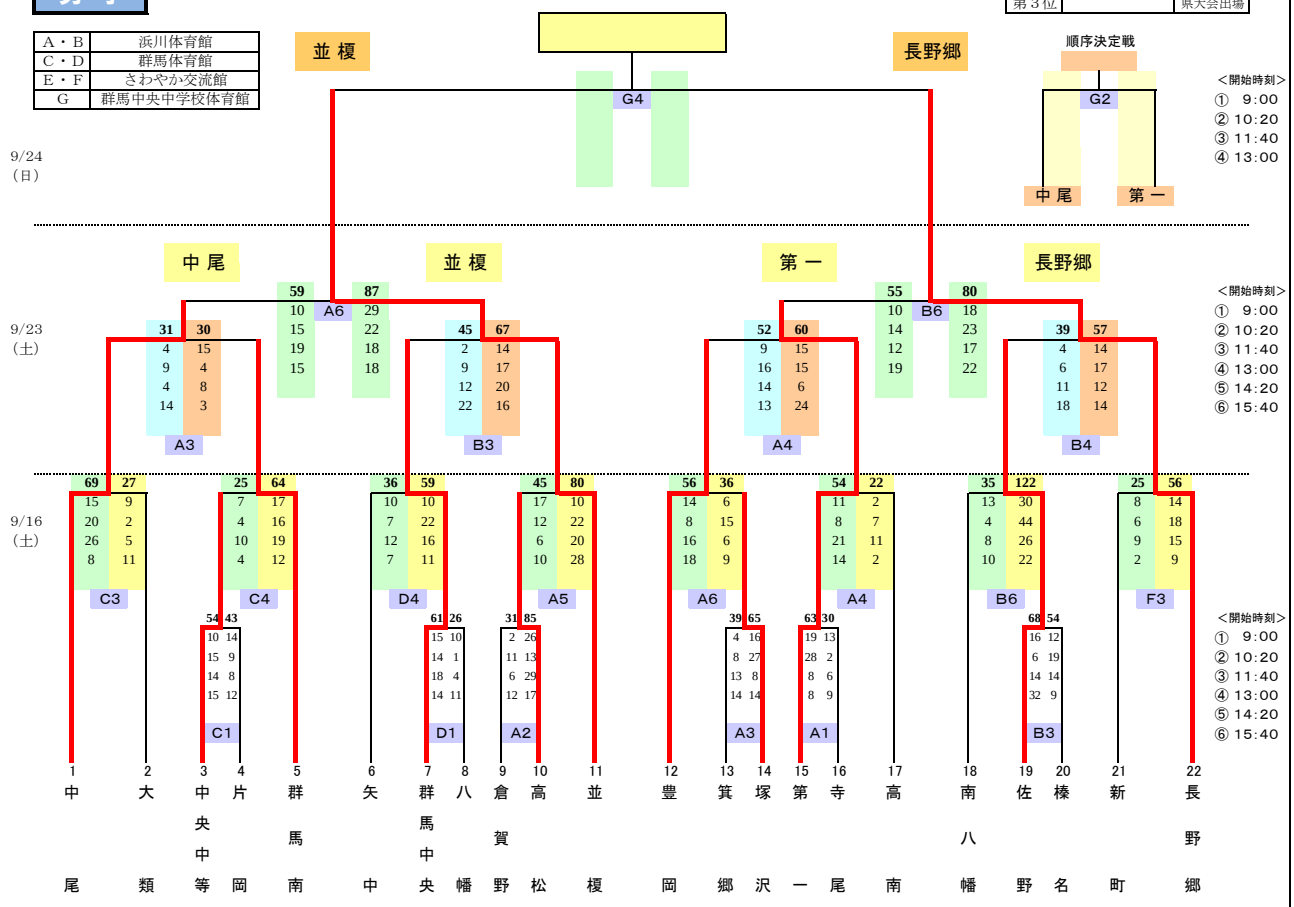

平成29年度　高崎市中学校新人大会　バスケットボール大会

※上位4校が県大会出場

優　勝		県大会出場
準優勝		県大会出場
第３位		県大会出場
第３位		県大会出場

女　子
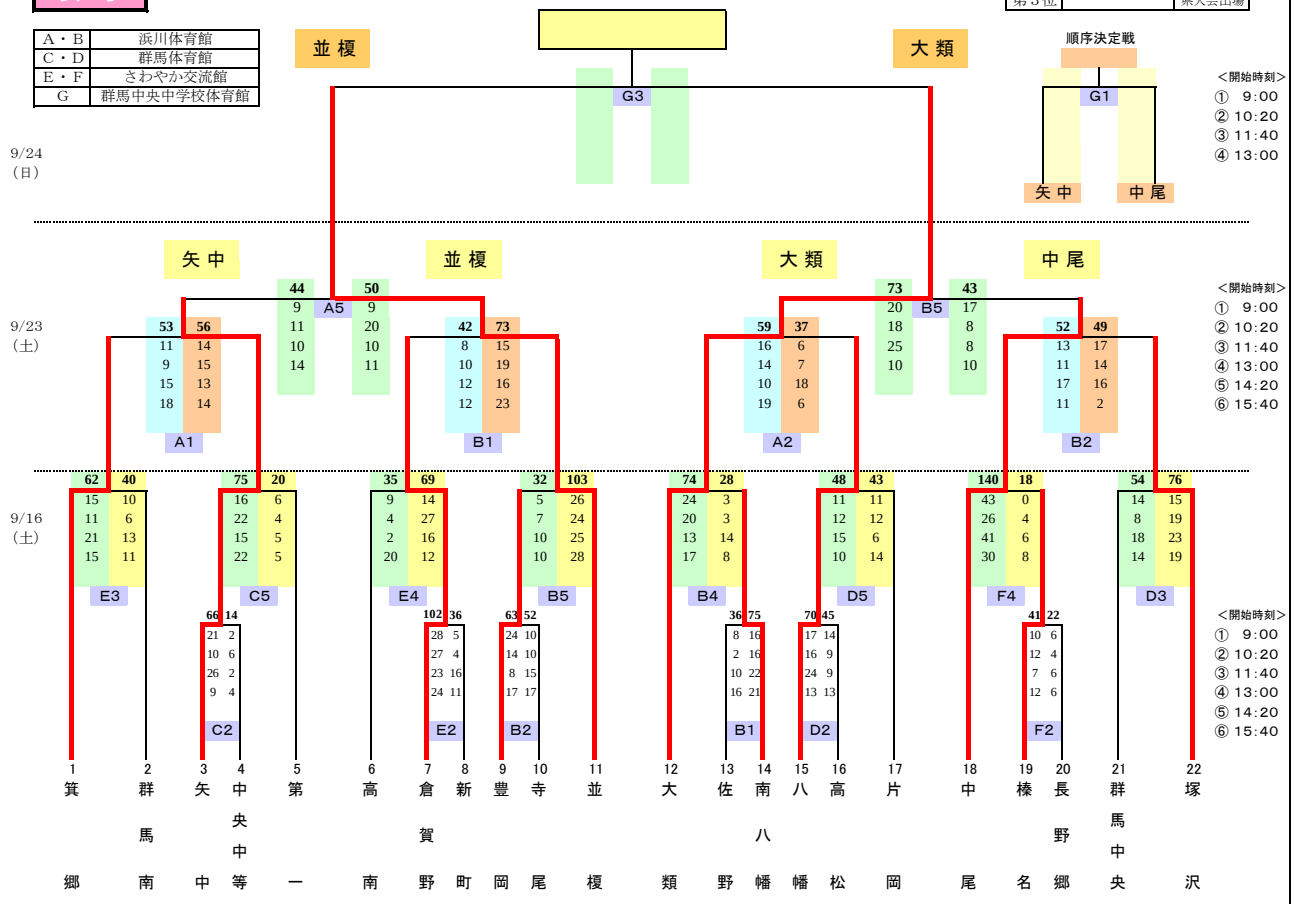
A・B	浜川体育館
C・D	群馬体育館
E・F	さわやか交流館
G	群馬中央中学校体育館