平成29年度　高崎市中学校新人大会　バスケットボール大会

※上位4校が県大会出場

優　勝	長野郷中学校	県大会出場
準優勝	並榎中学校	県大会出場
第３位	中尾中学校	県大会出場
第３位	第一中学校	県大会出場

男　子

A・B	浜川体育館
C・D	群馬体育館
E・F	さわやか交流館
G	群馬中央中学校体育館

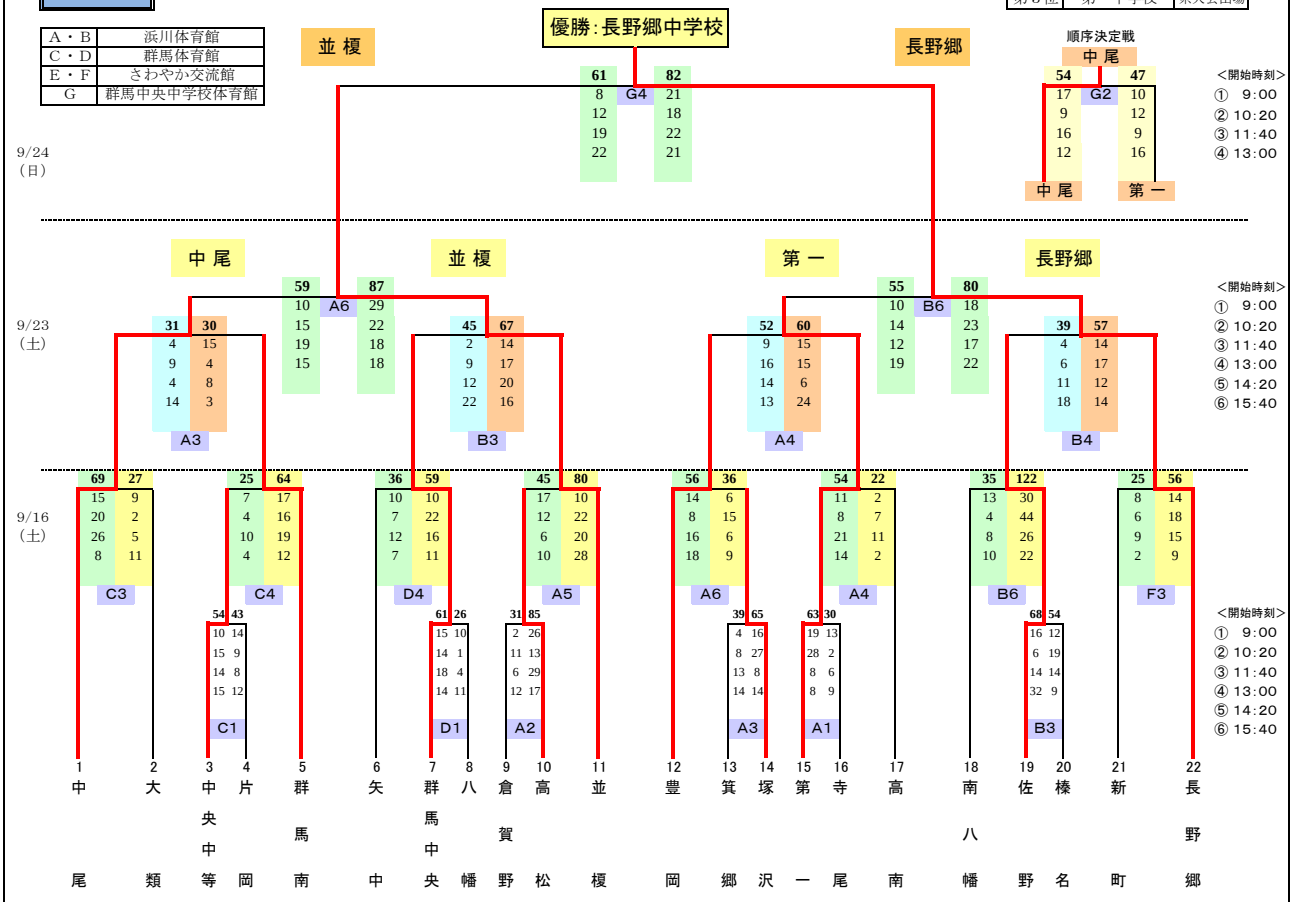

平成29年度　高崎市中学校新人大会　バスケットボール大会

※上位4校が県大会出場

優　勝	大類中学校	県大会出場
準優勝	並榎中学校	県大会出場
第３位	矢中中学校	県大会出場
第３位	中尾中学校	県大会出場

女　子
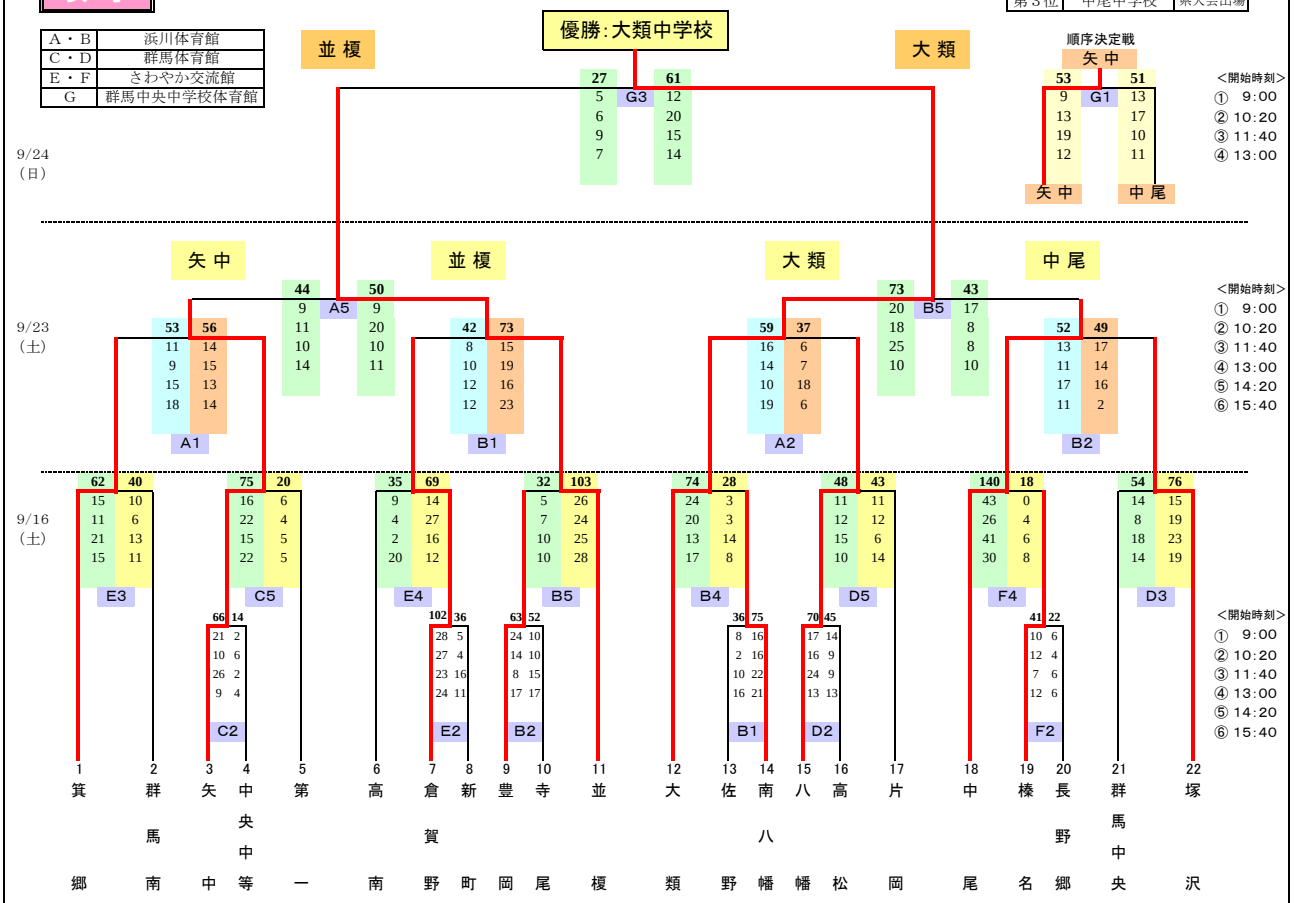
A・B	浜川体育館
C・D	群馬体育館
E・F	さわやか交流館
G	群馬中央中学校体育館