平成30年度　　第１回　群馬県U15バスケットボール選手権大会　決勝トーナメント勝ち上がり
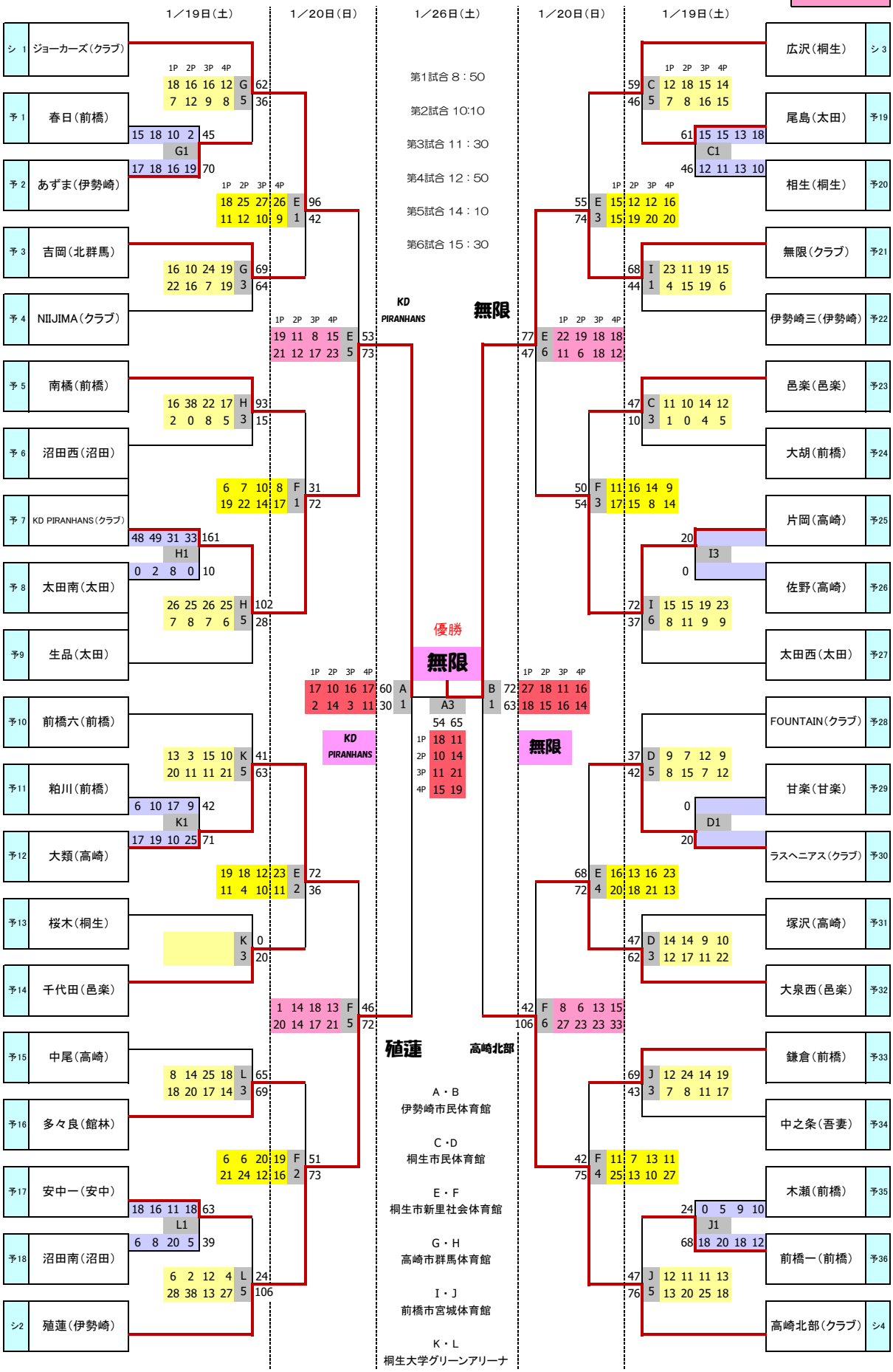
女子の部