平成30年度全国高等学校総合体育大会バスケットボール競技県予選会
兼 第73回国民体育大会選手選考会兼全日本選手権１次ラウンド予選会

女子

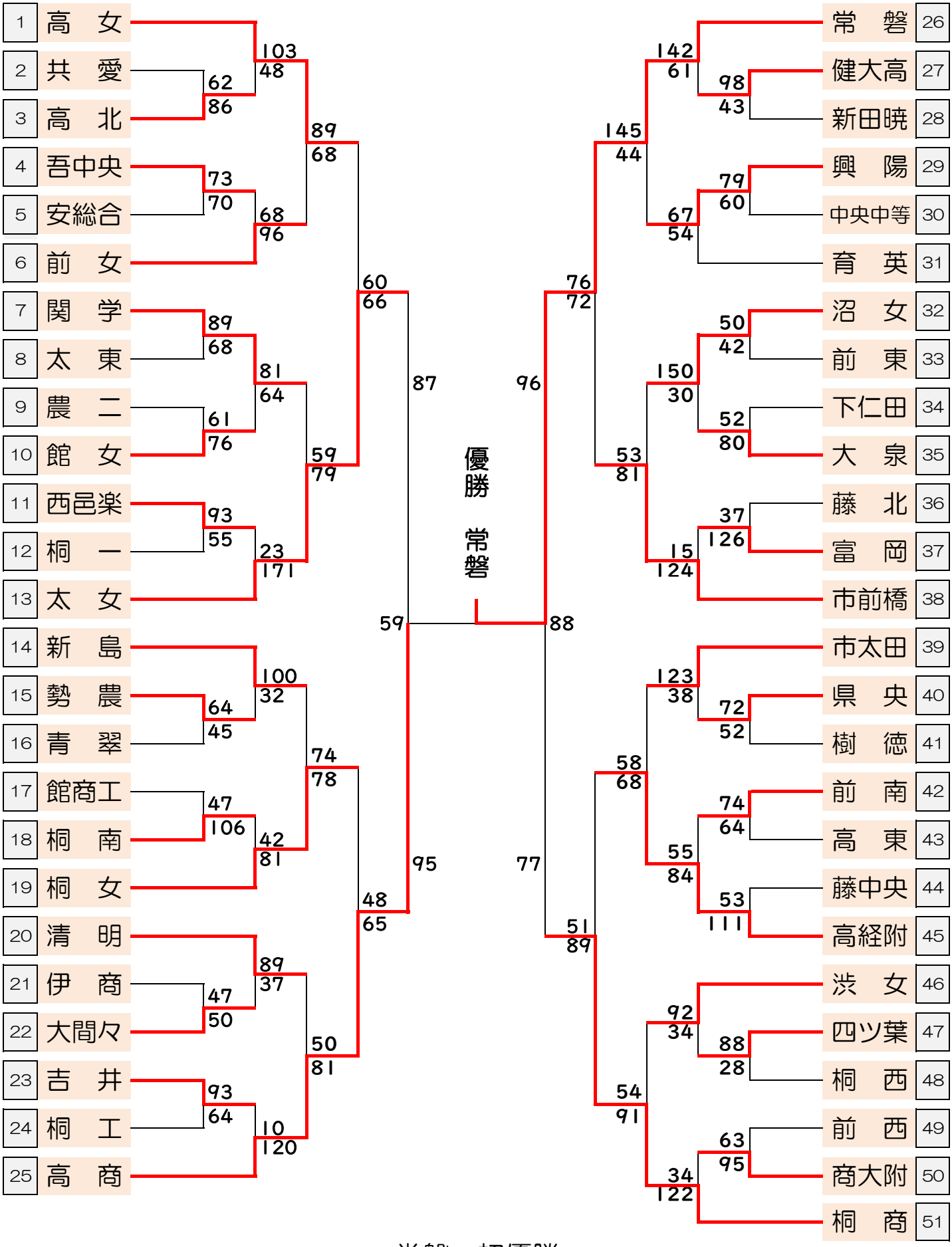

常磐　初優勝