平成30年度第53回 群馬県高等学校総合体育大会バスケットボール競技会
兼 第72回 関東高等学校バスケットボール選手権大会県予選会

女子

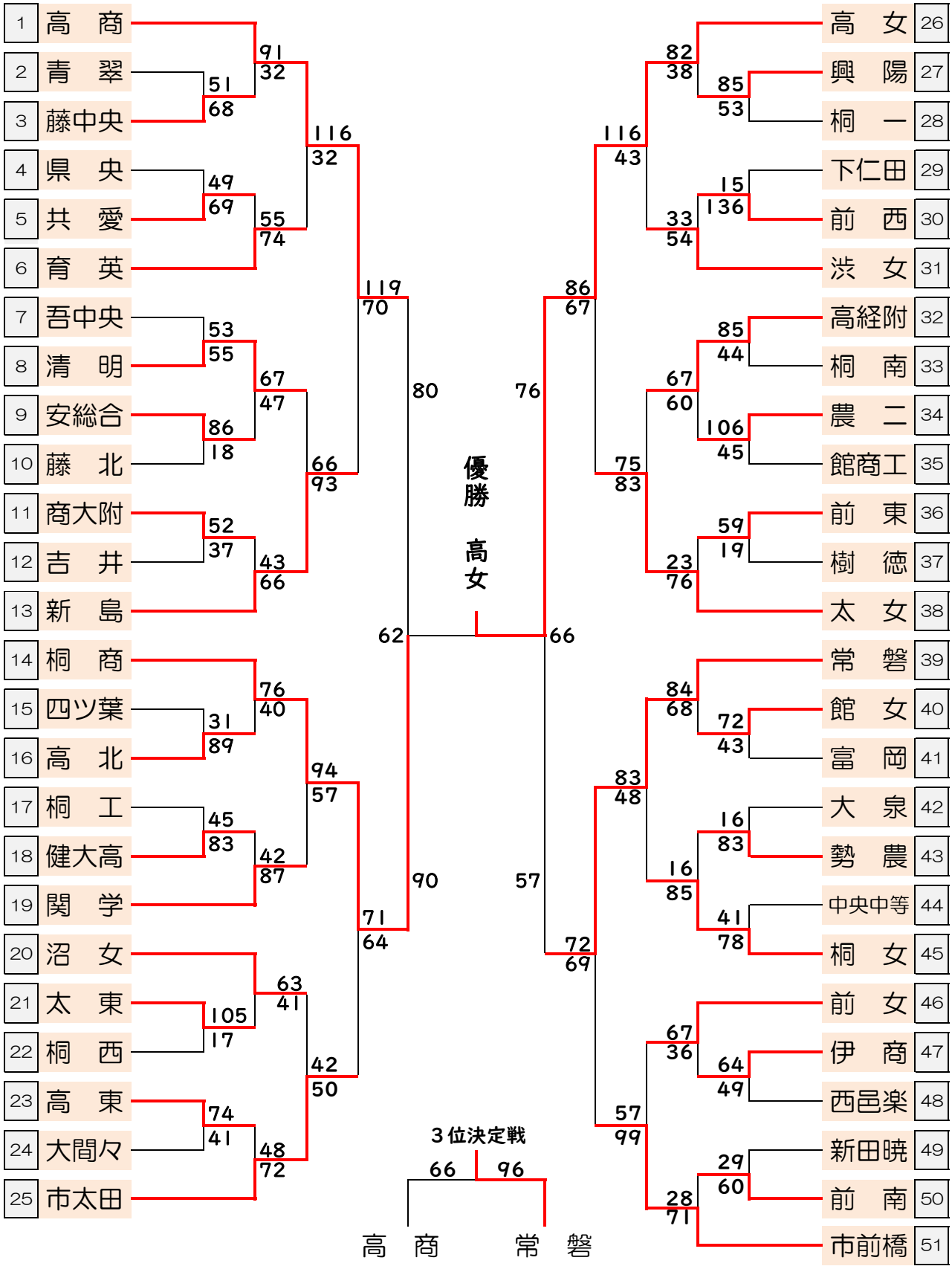

高女　３９年ぶり４度目の優勝