令和元年度　高崎市中学校新人大会　バスケットボール大会

男 子

A・B	浜川体育館
C・D E・F G	高崎アリーナ

※上位4校が県大会出場

優　勝	塚沢中学校	県大会出場
準優勝	群馬南中学校	県大会出場
第３位	高南中学校	県大会出場
第３位	片岡中学校	県大会出場

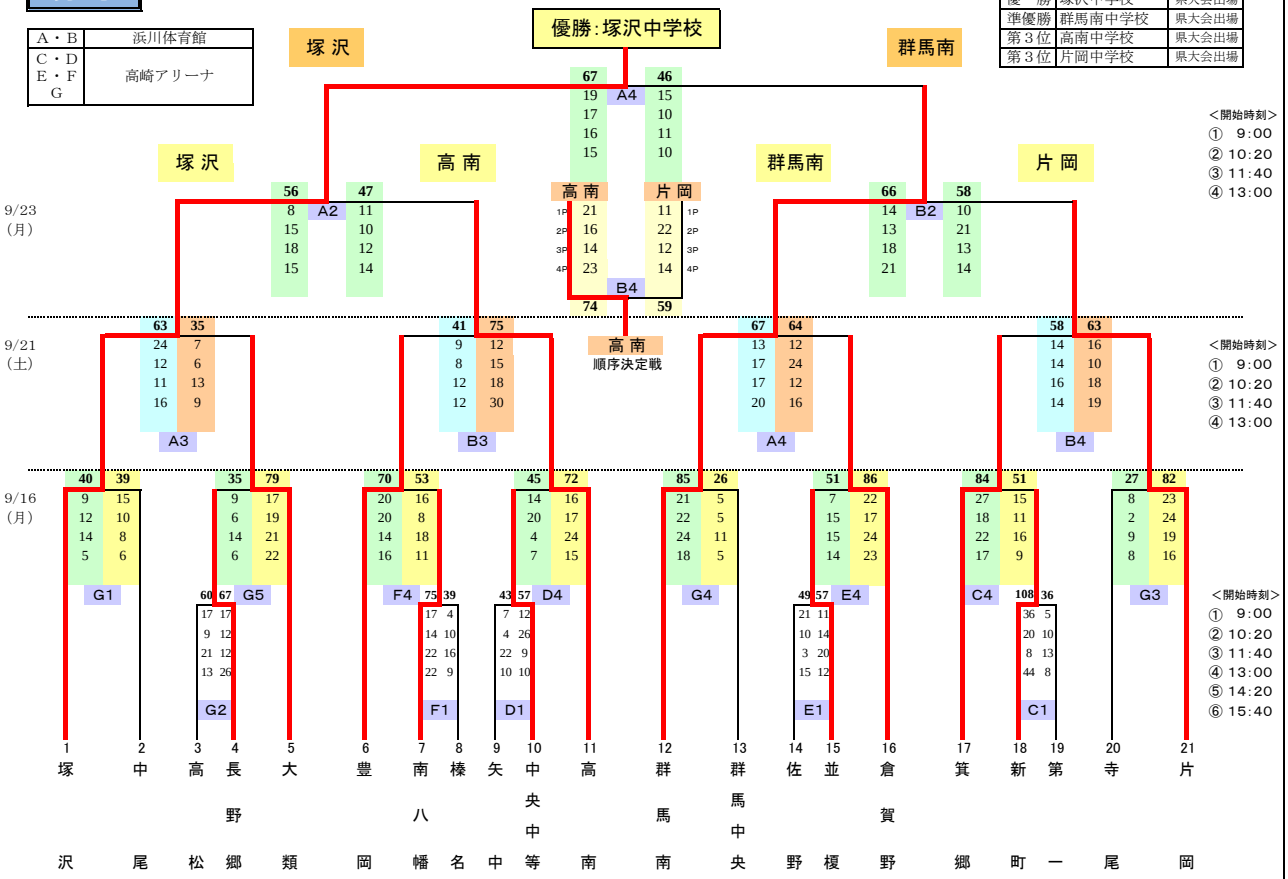

令和元年度　高崎市中学校新人大会　バスケットボール大会

女 子

A・B	浜川体育館
C・D E・F G	高崎アリーナ

※上位4校が県大会出場
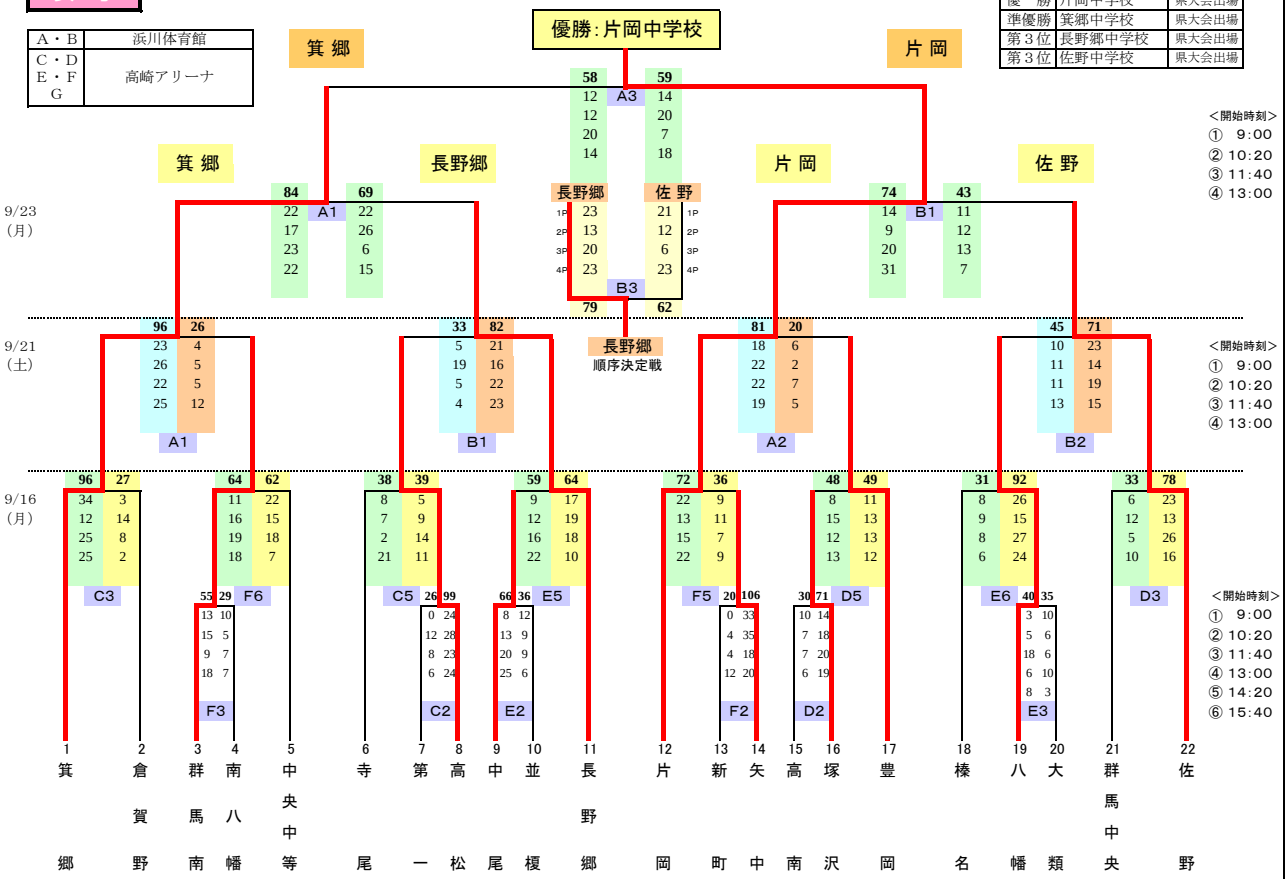
優　勝	片岡中学校	県大会出場
準優勝	箕郷中学校	県大会出場
第３位	長野郷中学校	県大会出場
第３位	佐野中学校	県大会出場