令和２年度群馬県高等学校体育大会バスケットボール競技大会
兼令和２年度群馬県高等学校バスケットボール選手権大会

女子

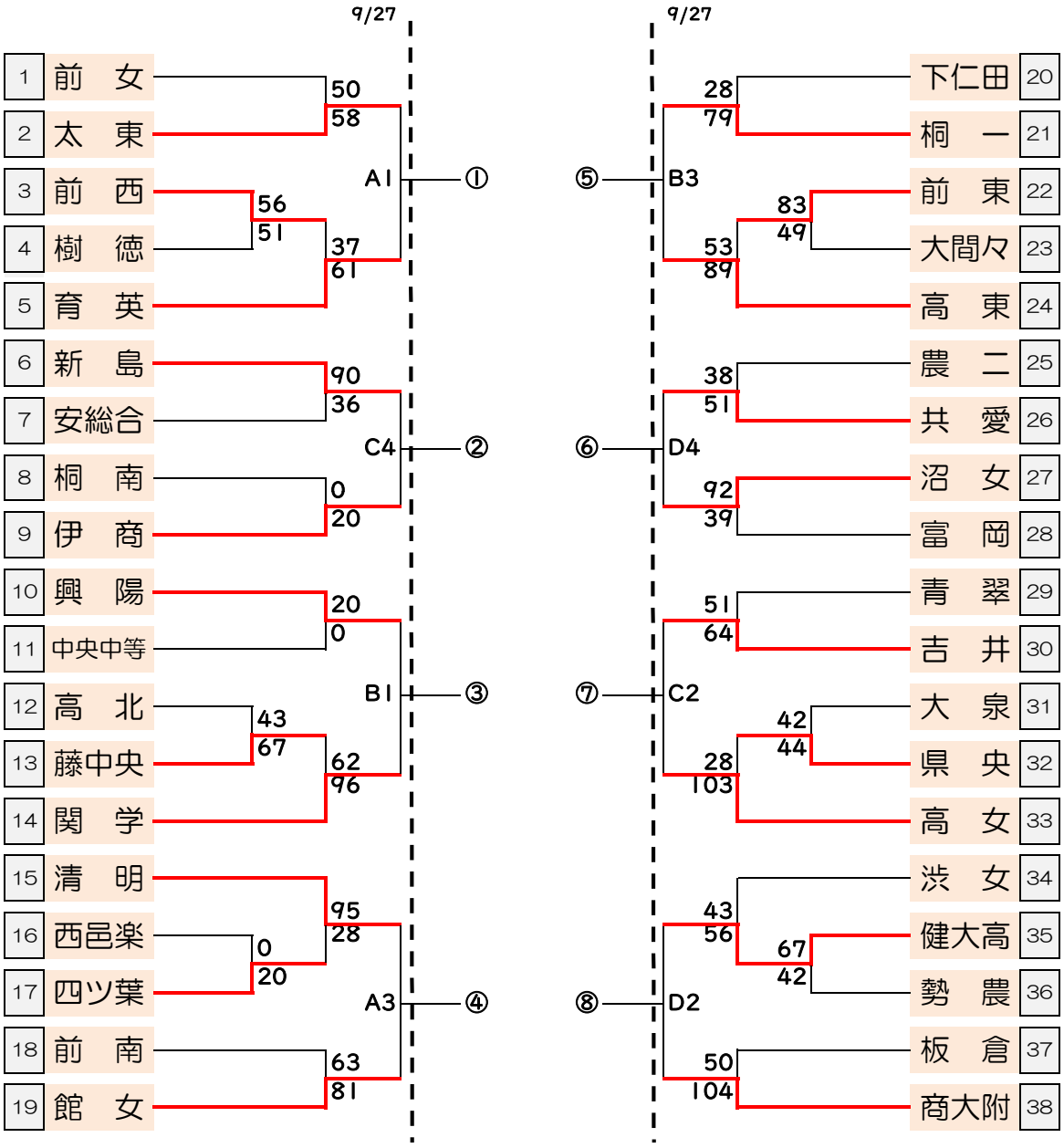

26日_会　場	
A	桐　工
B	ぐんまアリーナ
C	高　女
E	吉　井
F	ぐんまアリーナ

27日_会　場	
A	桐　工
B	ぐんまアリーナ
C	高　女
D	ぐんまアリーナ

時　間	
26・27日	
検温	8:45
第1	9:30
消毒	11:00
検温	11:00
第2	11:45
消毒	13:15
検温	13:15
第3	14:00
消毒	15:30
検温	15:30
第4	16:15