令和３年度　第56回群馬県中学校総合体育大会　第74回バスケットボール大会

男 子

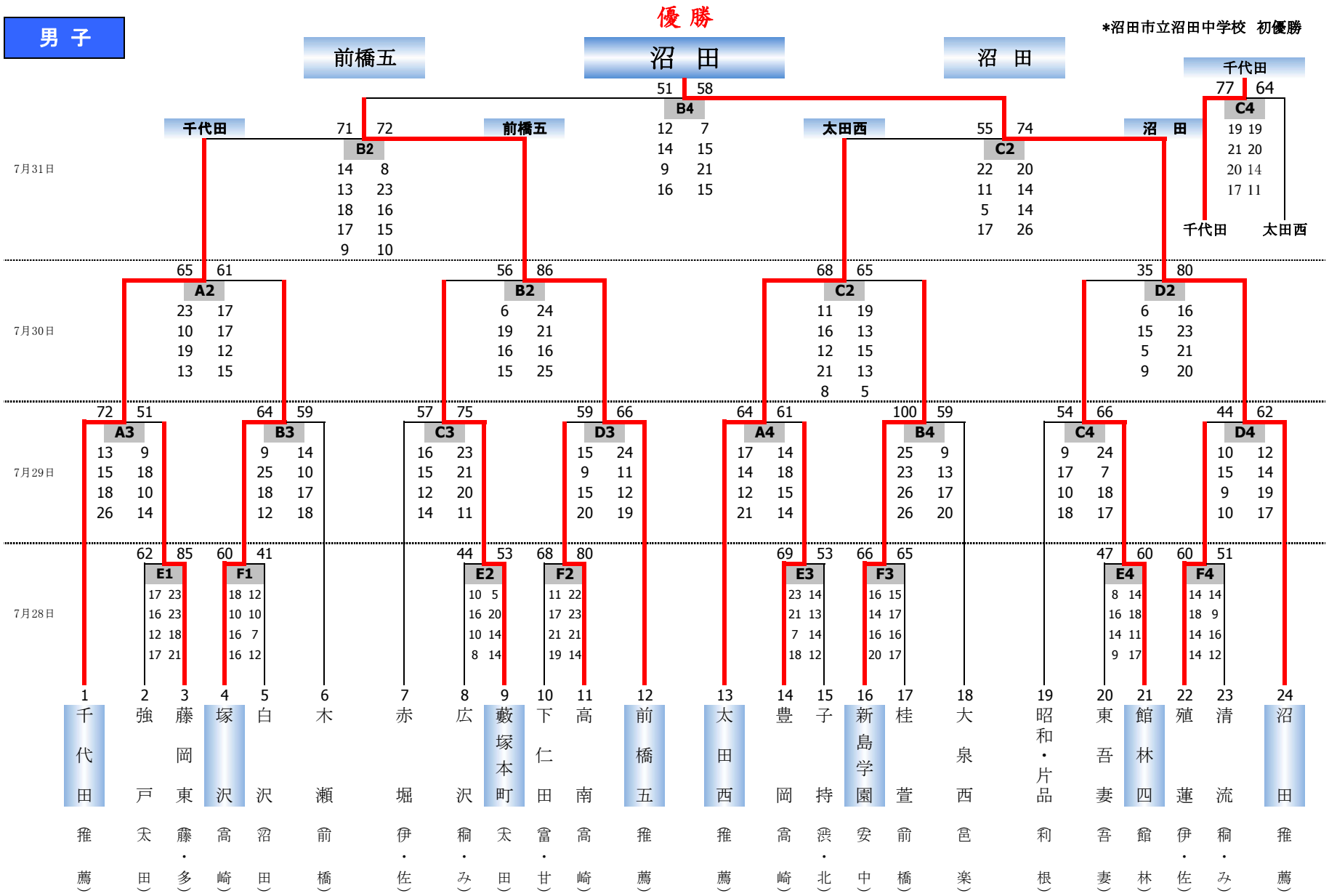

女 子

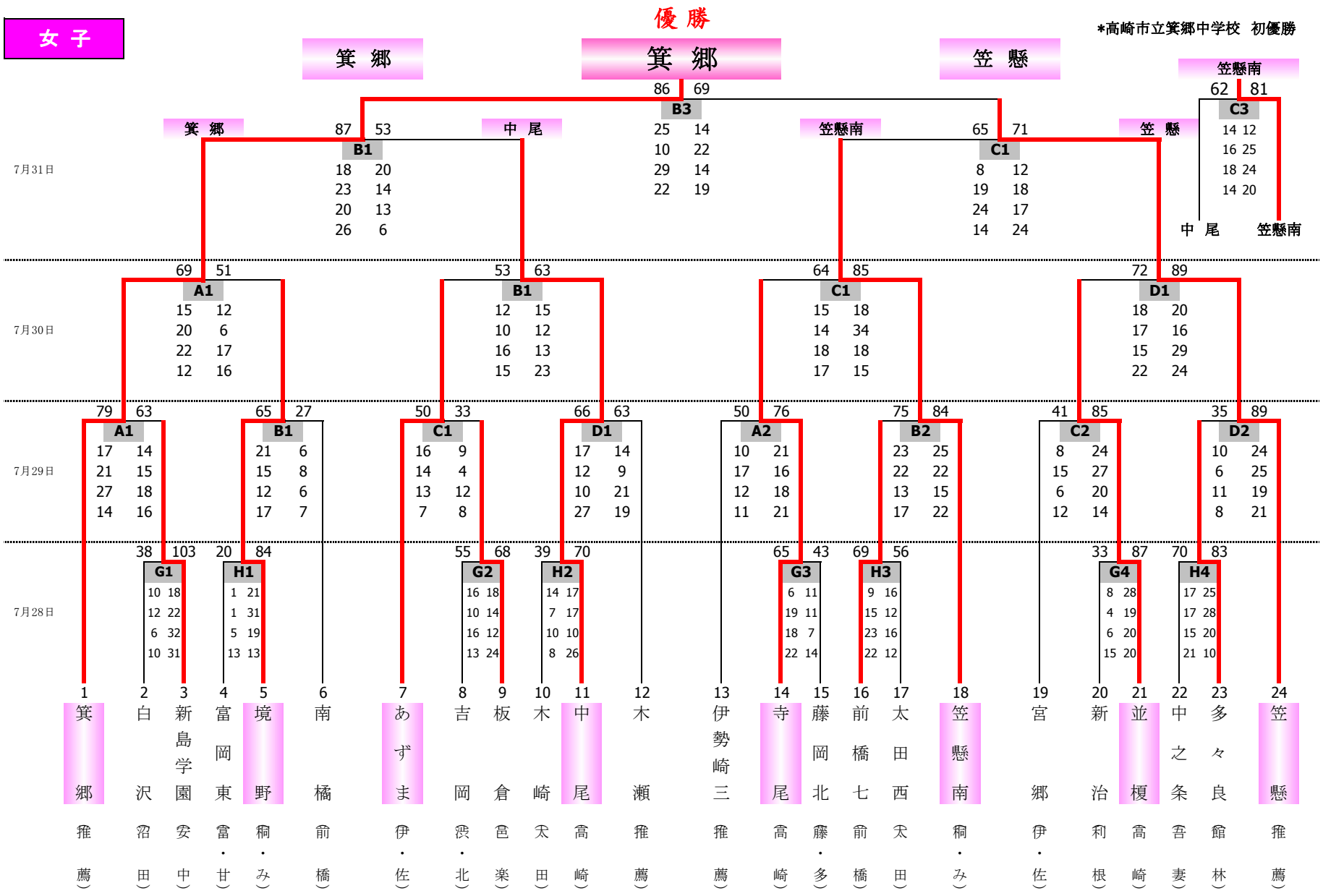

１日目　　７月２８日（水）
宮城・安中総合

	試合時間	受付時間
第１試合	10:00～11:10	9:00～
第２試合	11:40～12:50	10:40～
第３試合	13:20～14:30	12:20～
第４試合	15:00～16:10	14:00～

２日目　　７月２９日（木）
ＡＬＳＯＫぐんまアリーナ

	試合時間	受付時間
第１試合	10:30～11:40	9:30～
第２試合	12:10～13:20	11:10～
第３試合	13:50～15:00	12:50～
第４試合	15:30～16:40	14:30～

３日目　　７月３０日（金）
ＡＬＳＯＫぐんまアリーナ

	試合時間	受付時間
第１試合	10:00～11:10	9:00～
第２試合	11:40～12:50	10:40～

４日目　　７月３１日（土）
ＡＬＳＯＫぐんまアリーナ

	試合時間	受付時間
第１試合	10:00～11:10	9:00～
第２試合	11:40～12:50	10:40～
第３試合	13:20～14:30	
第４試合	15:00～16:10	

ＡＬＳＯＫぐんまアリーナ　Ａ・Ｂ・Ｃ・Ｄ　　前橋市宮城体育館　Ｅ・Ｆ　　安中市総合体育館　Ｇ・Ｈ