令和3年度 太田市中学校春季大会 バスケットボール大会

感染症対策として来場者数に制限を設けております。
観戦をお控えいただきますようご配慮ください。
安心・安全な試合が実施できますよう、ご協力お願い致します。

男子			
	優勝	西	県出場
	準優勝	藪塚	県出場
	第3位	東	県出場

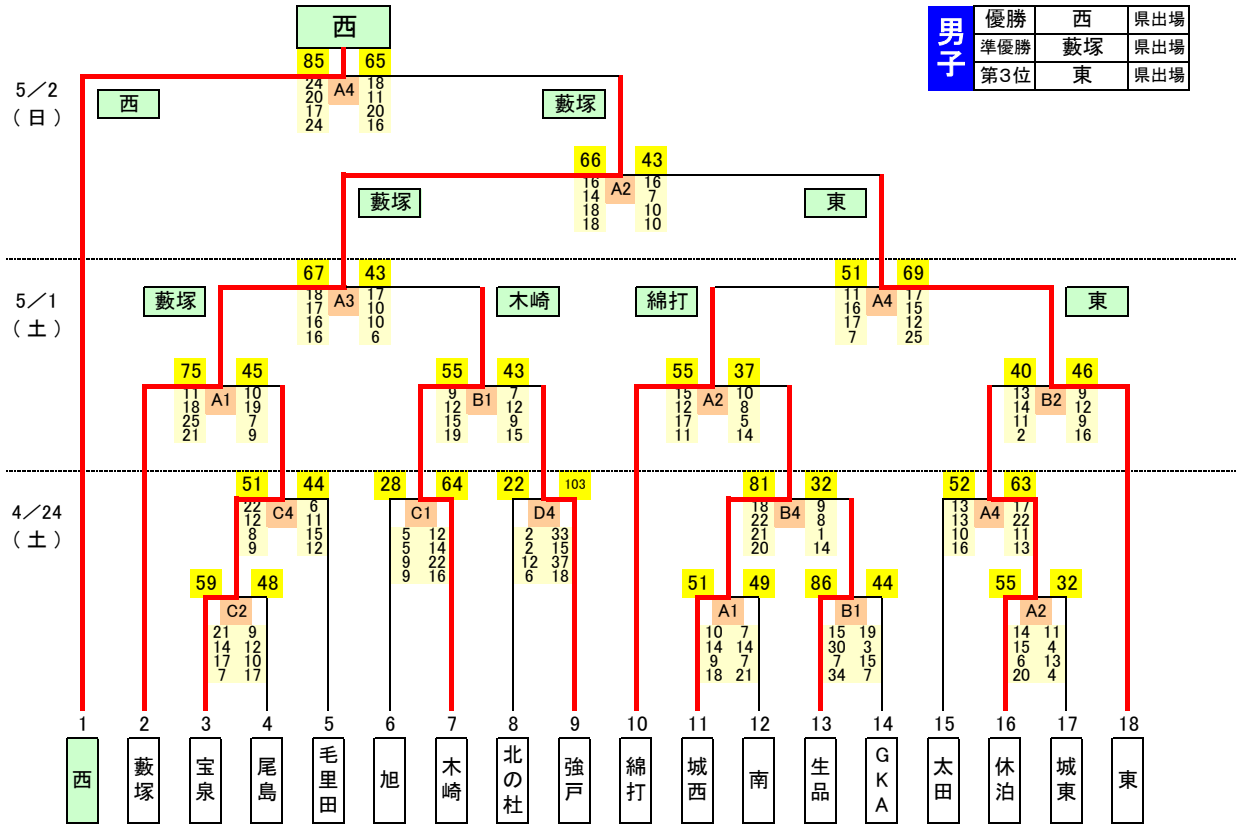

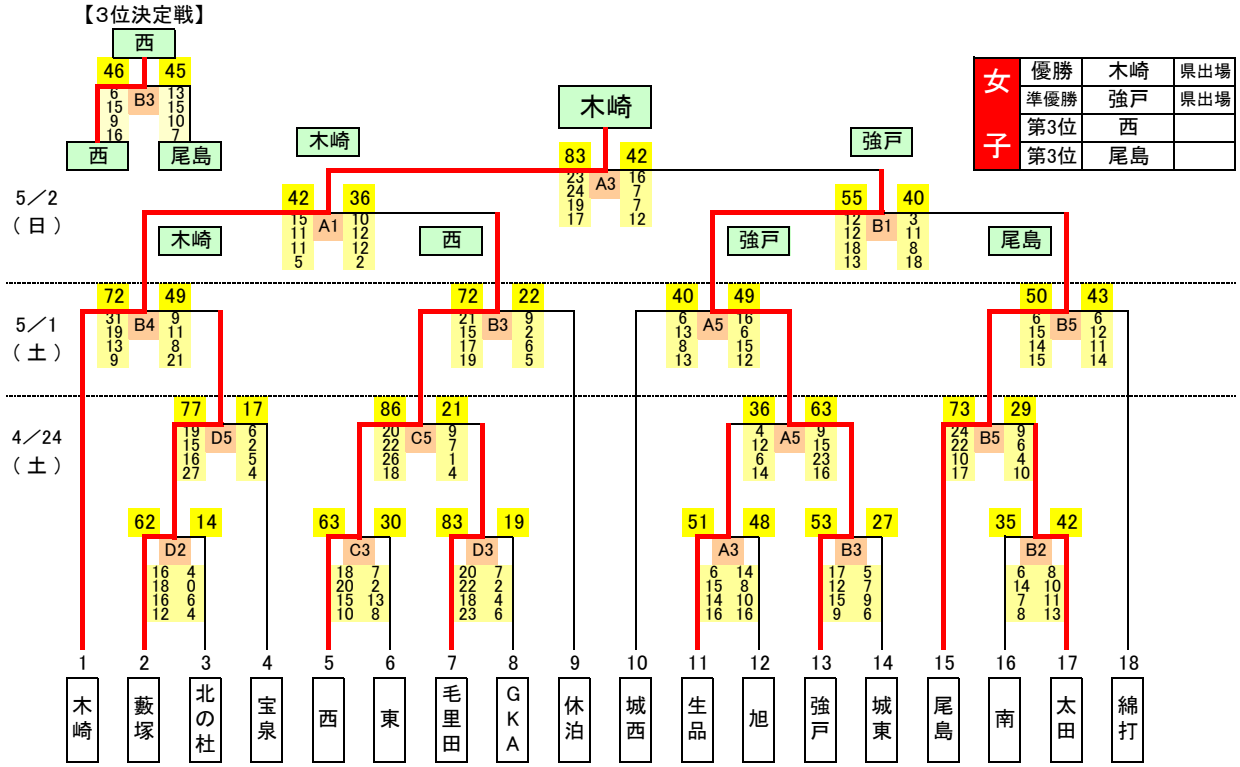

コート		
市民体育館	中央	A
	ステージ側	B
北の杜学園	ステージ側	C
	ステージ奥	D

試合開始時刻	
第1試合	8:40
第2試合	10:10
第3試合	11:40
第4試合	13:10
第5試合	14:40

TO・得点担当							
第1日目		第2日目		第3日目			
A1	生品（女子）	A1		A1		B1	
B1	強戸（女子）	B1		A2		B2	
C1	西（女子）			A3		B3	
D1				A4		B4	